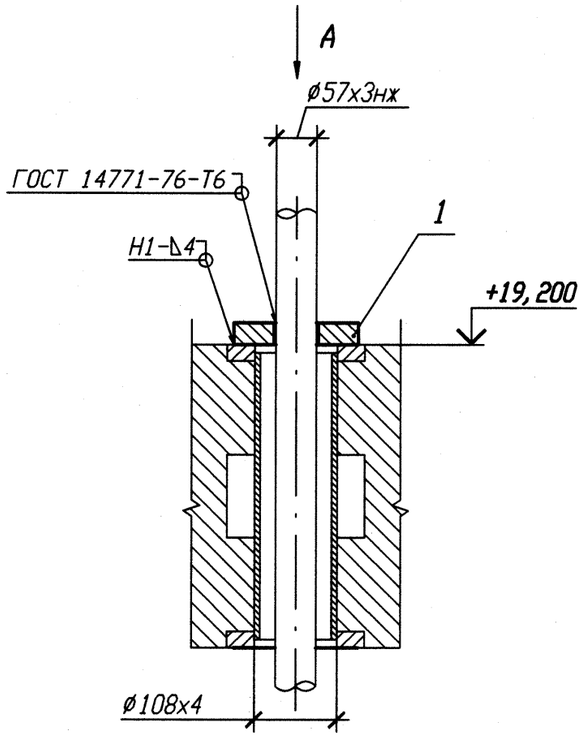

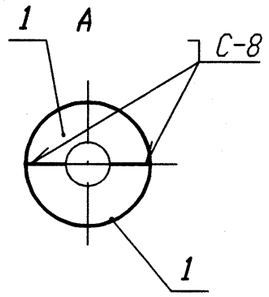

Спецификация деталей

Поз.	Обозначение	Наименование	Кол.	Материал	Масса, кг ед.	Масса, кг общ.	Приме-чание
1	10.377.06	Лист Б-ПН 4х150х75	2	08Х18Н10Т ГОСТ 7350-77	0,23	0,46	
	ГОСТ 2246-70	Проволока		СВ-04Х19Н11Н3			
	ОСТ В 5.9374-81	Электроды		ЭА 395/9			
				Итого:		0,46	

Номер опоры	Маркировка проходки
3TS21Y034	ОВ-429
3TS21Y035	ОВ-429
3TS22Y076	ОВ-429
3TS22Y077	ОВ-429
3TS23Y106	ОВ-429
3TS23Y107	ОВ-429

1 Привязку опоры смотри 3TS21Z19, 3TS22Z19, 3TS23Z19.

2 Изготовить шесть комплектов.

3 Сварку производить по ГОСТ 5264-80.

АРХИВНЫЙ ЭКЗЕМПЛЯР

Изм.	Кол. уч.	Лист	N док.	Подп.	Дата
1	-	Зам.	102-12	-	-
Инженер		Сопрун			24.08
Пров. вед. инж.		Веренцова			24.08
Пров. нач. гр.		Жук			24.08
Н. контр		Краснояров			27.08

Инв. N подл. R3.00783.1.0.11 | Подп. и дата | Взам. инв. N

Инв. N подл. R3.00783.1.0.11
Лист 268

R3. TS21. 3071. 011. 01. 00. 002

Ростовская АЭС Блок 3

Реакторное отделение Негерметичная часть Трубопроводы системы очистки технологических сдувок	Стадия	Лист	Листов
	Р		1
Проходка неподвижная 3TS21Y034, 3TS21Y035, 3TS22Y076, 3TS22Y077, 3TS23Y106, 3TS23Y107	ОАО "НИАЭП" 2012		

Формат А3